1–1

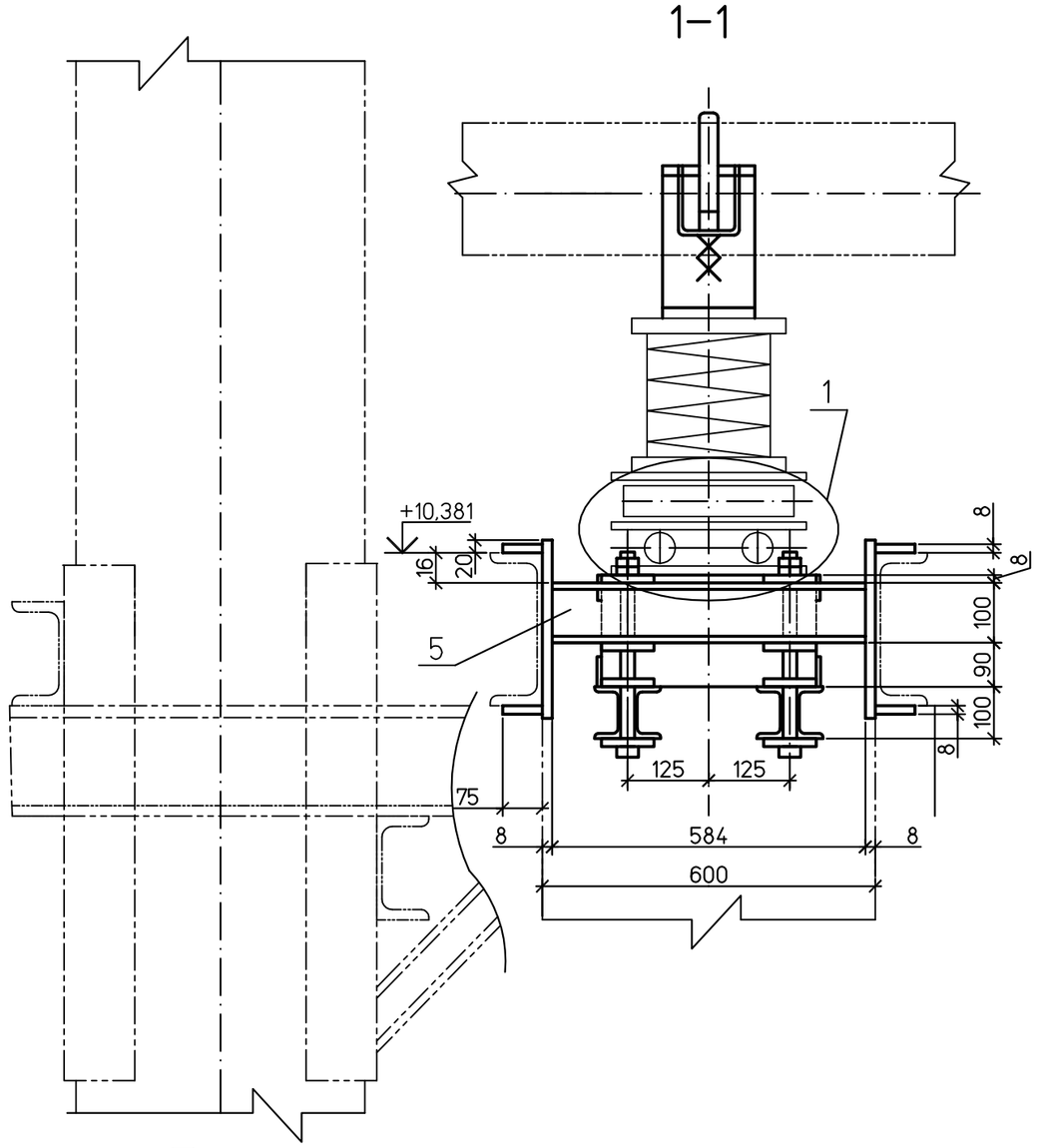

2–2

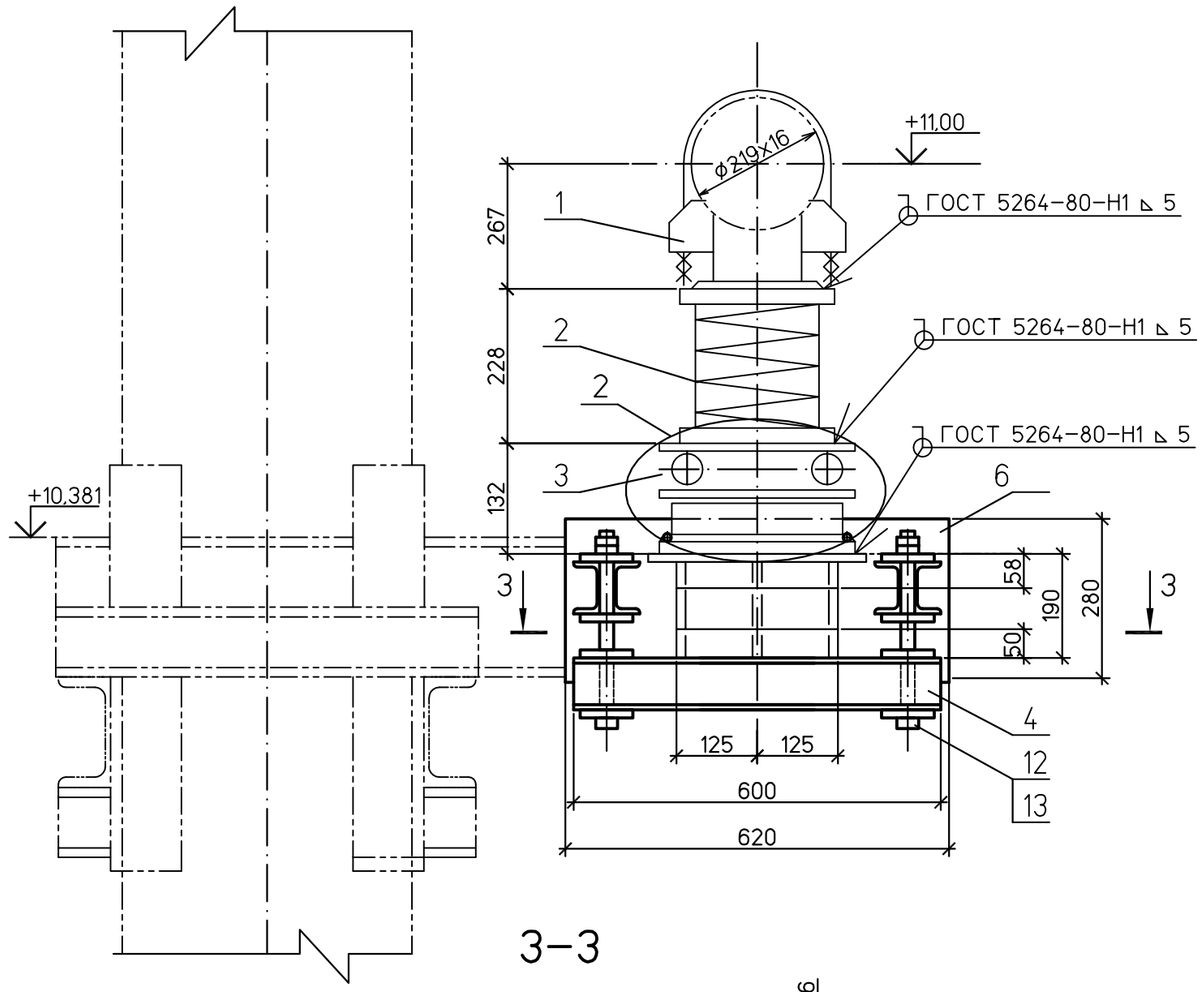

3–3

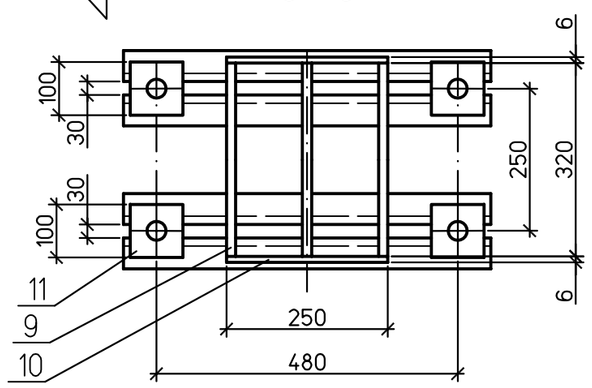

План расположения опоры

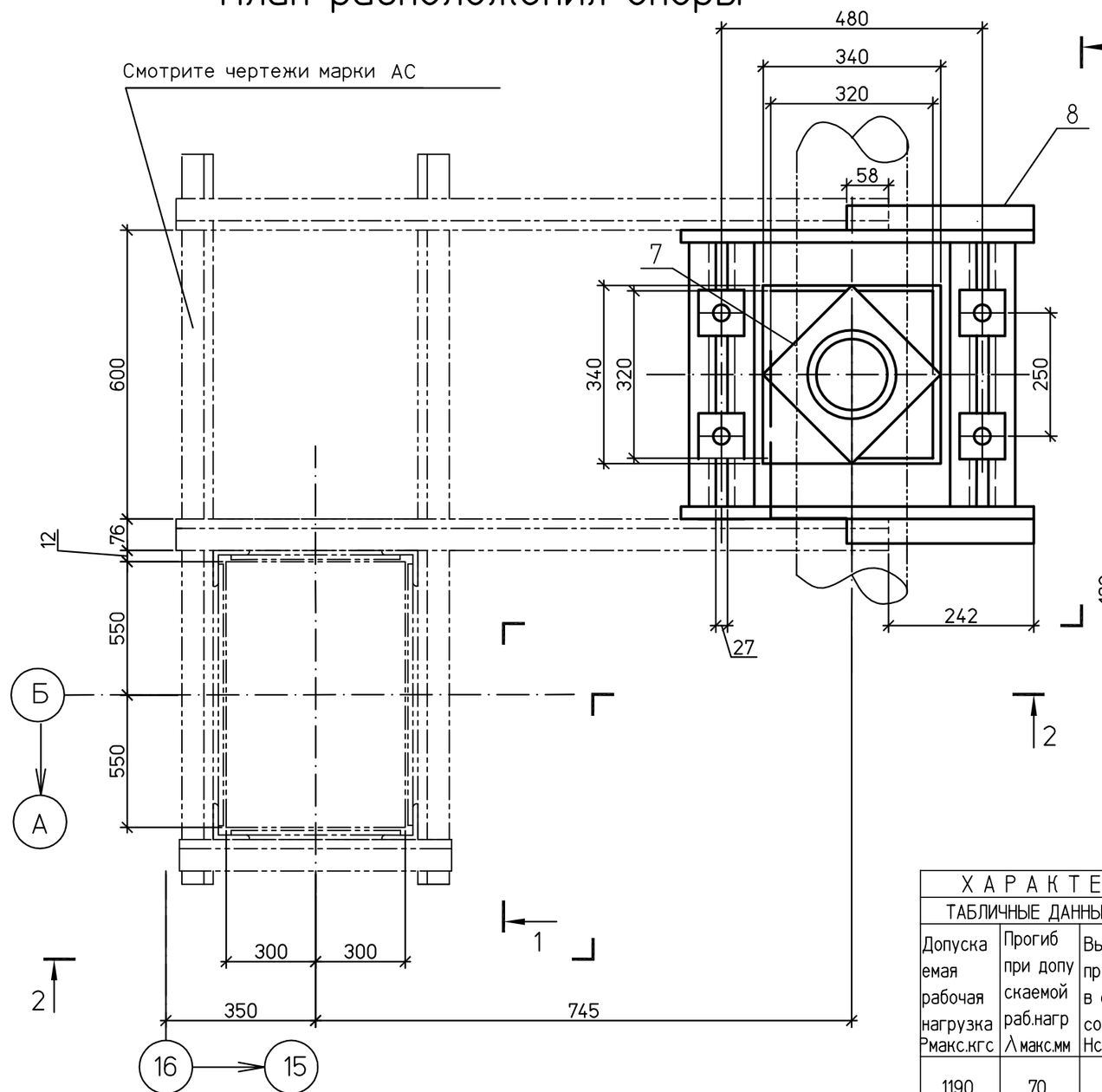

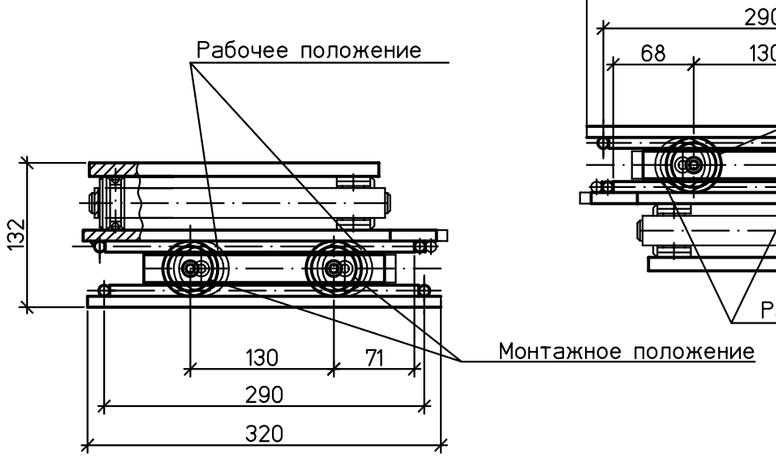

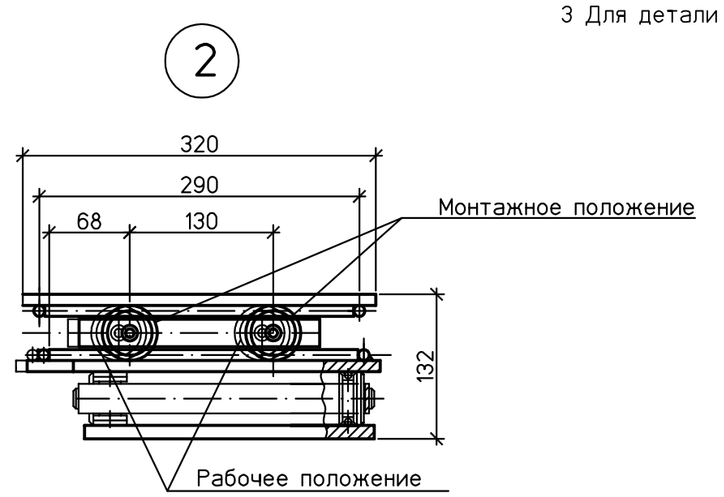

Спецификация деталей

Поз	Обозначение	Наименование	Кол.	Материал	Масса, кг ед.	Масса, кг общ.	Приме-чание
1	07 ОСТ 108.275.29–80	Опора 273	1	Сборный	9,9	9,9	
2	02 ОСТ 108.275.69–80	Блок пружинный	1	Сборный	18,9	18,9	
3	01 ОСТ 108.275.45–80	Блок	1	Сборный	48,6	48,6	
4	ГОСТ 8240–97	Швеллер 10У L=600	4	Ст3пс6 ГОСТ 535–2005	5,16	20,6	
5	ГОСТ 8240–97	Швеллер 10У L=584	4	Ст3пс6 ГОСТ 535–2005	5,02	20,1	
6	ГОСТ 19903–74	Лист Б–ПН–0 8х280х620	2	Ст3сп5 ГОСТ 14637–89	10,9	21,8	
7	ГОСТ 19903–74	Лист Б–ПН–0 8х340х340	1	Ст3сп5 ГОСТ 14637–89	7,26	7,26	
8	ГОСТ 19903–74	Лист Б–ПН–0 8х75х300	4	Ст3сп5 ГОСТ 14637–89	1,41	5,64	
9	ГОСТ 19903–74	Лист Б–ПН–0 6х190х320	3	Ст3сп5 ГОСТ 14637–89	2,86	8,59	
10	ГОСТ 19903–74	Лист Б–ПН–0 6х50х250	4	Ст3сп5 ГОСТ 14637–89	0,59	2,36	
11	ГОСТ 19903–74	Лист Б–ПН–0 6х100х100	16	Ст3сп5 ГОСТ 14637–89	0,47	7,52	
12	ГОСТ 2590–2006	Круг В–24 L=400	4	20 ГОСТ1050–88	1,42	5,68	
13	ГОСТ 5915–70	Гайка М24 5	16	20 ГОСТ 1759/0–87	0,11	1,76	
	ГОСТ 9467–75	Наплавленный металл		Э42А		1,0	

ИТОГО: 179,71 кг

1 Монтажный чертеж №1350.12.38А–30UHJ–1600–TD лист 12.

2 Установить при монтаже.

3 Для детали поз. 12 с обеих сторон выполнить резьбу М24 длиной 25мм. шагом 3мм.

ХАРАКТЕРИСТИКИ ПРУЖИНЫ											
ТАБЛИЧНЫЕ ДАННЫЕ			ПРИ УСТАНОВКЕ		В РАБОЧЕМ СОСТ.		В ХОЛОДН. СОСТ.		ПРИ ГИДРОИСПЫТ		Нагрузка на несущие конструк-ции
Допускаемая рабочая нагрузка Рмакс.кгс	Прогиб при допускаемой раб.нагр λмакс.мм	Высота пружины в своб. сост. Нсв.мм	Высота пружины Нуст.мм	Нагрузка на пружину Руст.кгс	Высота пружины Нраб.мм	Нагрузка на пружину Рраб.кгс	Высота пружины Нхол.мм	Нагрузка на пружину Рхол.кгс	Высота пружины Нг.мм	Нагрузка на пружину Рг.кгс	Рконстркгс
1190	70	188	144	747	143	762	136	890	–	824	1335

							1350.12.38А–30UHJ–1600–TD
							Объекты III очереди строительства ЗАО СГК (ТЭЦ)
Изм.	Кол.уч.	Лист	№док.	Подп.	Дата		Трубопроводы машзала БВД в осях 16–28 рядах А–В и внутристанционные трубопроводы.
Н. контр.		Михеев					Напорный трубопровод ПЭН ВД №8 от ПВД №4,5. Опора пружинно–катковая №14
Проверил		Шкитилева					
Разработал		Микульская					

Стадия	Лист	Листов
р	14.4	

ОТКРЫТОЕ АКЦИОНЕРНОЕ ОБЩЕСТВО ИНСТИТУТ ТЕПЛОЭЛЕКТРОПРОЕКТ НИЖНИЙ НОВГОРОД

Взам. инв. № | Подпись и дата | Инв. № подл. 83547